GHAEM

GHAEM INDUSTRIAL GROUP

GHAEM

GHAEM INDUSTRIAL GROUP

استاندارد ها و مدیریت کیفیت

جلب رضایت کامل و اعتماد مشتری در سایه ی برآورده شدن الزامات استاندارد محصول همواره به عنوان هدف اصلی گروه صنعتی بازرگانی قائم مطرح بوده است. ما نیل به این هدف را در گرو ارائه محصولات با کیفیت بالا، قیمت رقابتی و تحویل به موقع، در قالب به کارگیری اثر بخش استانداردهای سیستم مدیریت کیفیت میدانیم.

در همین راستا، شرکت های گروه موفق به دریافت استانداردهای مختلف بین المللی در زمینه های مدیریت تولید، کیفیت، ارتباط با مشتریان و خدمات پس از فروش شده اند.

افزون بر این شرکت کیهان صنعت قائم به عنوان اولین و تنها تولیدکننده انواع بوش سیلندر، توانسته است گواهینامه استاندارد ملی ایران را اخذ نماید، و دریافت استاندارد حوزه اروپا CE را نیز در دستور کارخود قرار داده است.

گواهینامه های سیستم مدیریت کیفیت:

– ISO 9001: 2015
- ISO IATF 16949:2016
- ISO TS 16949
- ISO 10002: 2018
- ISO 10004: 2018

GHAEM
GHAEM INDUSTRIAL GROUP

گروه صنعتی بازرگانی قائم فعالیت خود را در دهه۷۰ با تولید قطعات مورد نیاز صنایع خودرو، نفت،گاز و پتروشیمی آغاز نمود ؛ همزمان با توسعه صنعت خودرو در دهه۸۰ ، این مجموعه با توسعه خطوط تولید و بروزرسانی دانش فنی و ماشین آلات به عنوان یکی از برترین قطعه سازان کشور در زمینه ی تولید بوش سیلندر به فعالیت خود ادامه داد و در حال حاضر به عنوان یکی از بزرگترین تولید کنندگان انواع قطعات یدکی موتوری در خاورمیانه بخش اعظم نیاز شرکت های خودروساز و بازارهای داخلی و صادراتی را تامین می کند.

محصولات با کیفیت گروه صنعتی قائم توانسته است علاوه بر بازارهای داخلی به کشورهای مختلف دنیا نظیر، آلمان،روسیه، لهستان صربستان، آفریقای جنوبی، امارات متحده عربی، ترکیه، عراق، سوریه، اکوادور، لیتوانی و افغانستان نیز صادرگردد.

فعالیت این گروه از سال ۱۳۷۳ با تاسیس شرکت کیهان صنعت قائم در مشهد آغاز گردید. با توجه به سیاست های تولیدی مدیران ارشد و در جهت تکمیل سبد محصولات، تولید پیستون نیز در قالب خطوط متعدد تولیدی با بهره‌گیری از مدرن ترین تجهیزات اروپایی از سال ۱۳۹۸ در شرکت پیستون سازان قائم آغاز شد. این گروه در حال حاضر با تولید بیش از ۳,۵ میلیون قطعه بوش سیلندر و ۱میلیون قطعه پیستون انواع موتورهای سبک و سنگین در سال، برنامه توسعه خطوط تولید سایر قطعات را نیز پیگیری می نماید.

گروه صنعتی قائم جهت ایجاد ارتباط نزدیک و تخصصی تر با مشتریان و توسعه تامین قطعات از برترین تامین کنندگان داخلی و خارجی در سال ۱۳۹۴ اقدام به تاسیس شرکت مهندسی بازرگانی تامین کالا قائم نموده است و مدیریت شبکه تامین، توزیع، ارتباط با مشتریان و خدمات پس از فروش بازار داخلی و خارجی را بر عهده این شرکت قرار داد. با وجود ظرفیت بالای تولید، کیفیت استاندارد و قیمت رقابتی محصولات این گروه توانسته است در طول سه دهه فعالیت سهم قابل توجهی در بازارهای جهانی ایجاد نماید.

نیاز به توسعه خطوط تولید در شرکت های گروه و دیگر مجموعه های صنعتی کشور، گروه قائم را بر آن داشت تا در سال ۱۳۹۹با تاسیس شرکت رایا ماشین به صورت تخصصی، به حوزه ساخت انواع ماشین آلات خط تولید ورود پیدا کند. این شرکت توانست در سال ۱۴۰۱ اولین ماشین تراش CNC خط تولید ساخت متخصصان خود را به بازارهای داخلی و همچنین خطوط تولید شرکت های گروه عرضه نماید.

ریخته‌گری

ریخته گری تمامی محصولات تولیدی گروه صنعتی قائم، در واحدهای ریخته گری تولید بوش و پیستون با استفاده از مدرن ترین تجهیزات تولیدی دنیا و با تکیه بر دانش مهندسی و توانمندی پرسنل متخصص انجام می‌گیرد.

واحد های ریخته گری در بخش چدن خاکستری، توان تولید بیش از ۲۰،۰۰۰ تن قطعه ریخته گری با روش گریز از مرکز و قالب گیری پوسته ای برای تولید انواع بوش سیلندر را دارا میباشند. در روش ریخته گری گریز از مرکز که بخش عمده تولید را شامل می شود، مذاب پس از ورود به محفظه قالب تحت نیروی گریز از مرکز قرار گرفته و بر اساس مدلهای دقیق مهندسی سرد می شود. روش ریخته گری گریز از مرکز و آنالیز دقیق مواد باعث شده تا محصولات مقاومت لازم را در برابر فشار ناشی از عملکرد موتور پیدا کنند. تولید محصولات آلومینیومی در گروه های مختلف آنالیزی همچون: LM28, LM13 و ... با استفاده از شمش های آلومینومی و مرغوب ترین مواد افزودنی توسط دستگاه های ریخته گری اتوماتیک، با رعایت بالاترین استانداردها، در واحد ریخته گری کارخانه تولید پیستون انجام می شود.

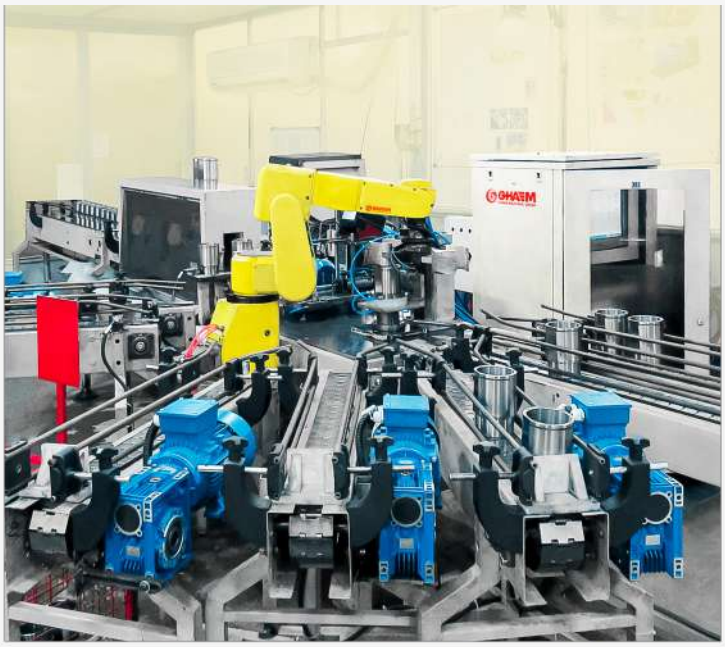

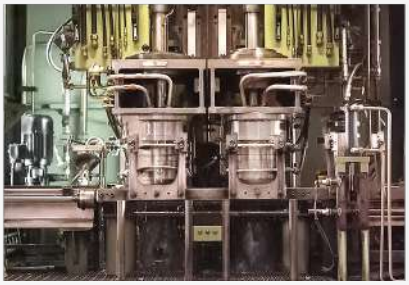

ماشین کاری

تولیدات با کیفیت واحد های ریخته گری، به عنوان مواد اولیه خطوط ماشین کاری بوش و پیستون در اختیار این واحد ها قرار می گیرد. متخصصان این بخش با بهره گیری از تکنولوژی روز دنیا و با به کار بردن مدرن ترین ماشین آلات تراش CNC و انواع ماشین های تخصصی نظیر بورینگ، هونینگ، اوال تراش، براساس بالاترین استانداردهای کیفی توسط خطوط تمام اتوماتیک انواع محصولات بوش سیلندر و پیستون را با تنوع قطر۵۰ میلی متر الی ۳۵۰ میلیمتر برای نیاز شرکت های خودرو سازی (OEM) و یا بازار قطعات یدکی تولید می نمایند.

تحقیق و توسعه

واحدهای تحقیق و توسعه (R&D) در راستای نیل به اهداف کمی و کیفی با بهره‌گیری از کارشناسان متخصص به همراه مشاوران داخلی و خارجی در سطوح مختلف، اجرای پروژه‌های بهبود در کلیه زمینه‌های فنی، بازرگانی، مدیریتی و تولیدی را سرلوحه کار خود قرار داده اند.

کارشناسان این بخش با به‌کارگیری نرم‌افزارهای مهندسی ، طراحی و شبیه سازی قادر به انجام پروژه های مهندسی بوده و فرآیند تولید محصولات جدید را در قالب روش طرح ریزی پیشاپیش کیفیت محصول (APQP) طراحی و اجرا می‌کنند و پس از تایید نمونه اولیه و یک روز تولید خط، این محصولات را جهت تولید انبوه به بخش های تولیدی واگذار می‌نماید.

فروش

گروه صنعتی قائم، با تعهد به کیفیت بر اساس استانداردهای روز صنایع خودرو سازی جهان به عنوان تامین کننده اصلی در زنجیره تأمین گروه صنعتی ایران خودرو به عنوان بزرگترین تولید کننده خودروهای سواری در خاور میانه قرار دارد.

علاوه بر ایران خودرو، این گروه سابقه همکاری بلند مدت با شرکت های بزرگ موتورسازی و خودروسازی‌کشور نظیر شرکت های زیر را دارد:

- خدمات پس از فروش سایپا دیزل
- شرکت رنا (انواع بوش موتورهای ولو)
- شرکت ایدم (انواع بوش سیلندر موتورهای مرسدس بنز)
- شرکت مپنا (انواع بوش موتورهای دیزل ژنراتور و لوکوموتیو)
- شرکت دیزل سنگین ایران (بوش موتور دیزل ملی RK215 ، D87 و ...)
- شرکت موتورسازان وابسته به هلدینگ تراکتورسازی ایران(انواع بوش موتورهای پرکینز)

محصولات قائم، توانسته است علاوه بر تامین نیاز شرکت های بزرگ خودروسازی نیاز بازار قطعات یدکی کشور را نیز پوشش دهد . شبکه توزیع گسترده قطعات در گروه های مختلف کاربری علاوه بر توزیع محصولات قائم در سراسر کشور توانسته است به عنوان نماینده انحصاری توزیع دیگر برندهای معتبر داخلی و خارجی را نیز بر عهده بگیرد.

واحد های مدیریت ارتباط با مشتری در شرکت های گروه، با تسهیل در ارتباط، تسریع در پاسخگویی، تغییر از محصول محوری به مشتری محوری، بهینه سازی خدمات پس از فروش و توسعه ارتباط بلند مدت با مشتریان، در جهت رسیدن به هدف اصلی خود که همان افزایش رضایت و بالا بردن میزان وفاداری مشتریان است، تلاش می‌نمایند.

GHAEM
GHAEM INDUSTRIAL GROUP

خدمات پس از فروش

در هر مکان، در هر زمان
همراه شما هستیم

شبکه سراسری خدمات پس از فروش گروه قائم با در اختیار داشتن کارشناسان مجرب و با سابقه در مناطق مختلف کشور در سریع ترین زمان به درخواست ها خدمات مشتریان رسیدگی می نمایند. این شبکه با اخذ گواهینامه های بین المللی ایزو ۱۰۰۰۲ و ایزو ۱۰۰۰۴، جلب رضایت مشتریان را اولویت اصلی خود قرار داده است.

تمامی محصولات تولیدی و بازرگانی شبکه توزیع قائم تحت سامانه شناسه و ردیابی یکتا دارای گارانتی سلامت قطعه و عملکردی می باشند. مشتریان از طریق ارسال کد شناسایی قطعه به سامانه خدمات پس از فروش می توانند گارانتی قطعه خریداری شده خود را فعال نمایند و از مزایای خدمات پس از فروش استفاده نمایند.

خدمات پس از فروش

گروه تولیدی صنعتی قائم

واحد صدای مشتری ۵۷۸۶۲-۰۲۱

- کارشناسی و عیب یابی در محل مشتری
- رسیدگی به نارضایتی در کمترین زمان
- رضایت سنجی مستمر از خدمات ارایه شده

GHAEM
GHAEM INDUSTRIAL GROUP

بهبود عملکرد داخلی موتور
با استفاده از بوش های با کیفیت

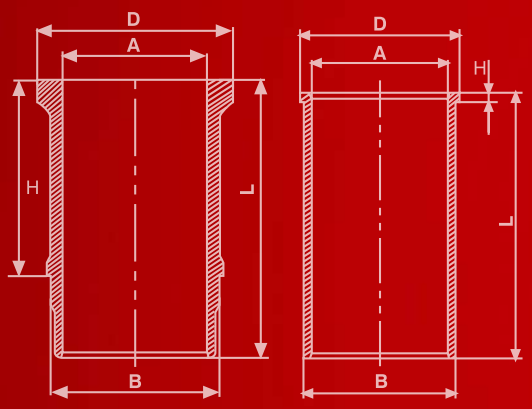

- قطرداخلی: ۶۰ - ۳۰۰ میلی متر
- تولید انواع بوش های خشک، تر و بوش سیلندرهای هواخنک و آب خنک (کمپرسوری)
- پوشش: کروم و فسفات
- متریال مورد استفاده: چدن خاکستری، با تنوع درگرید
- عملیات نهایی: پلاتوهونینگ سطح داخلی سیلندرها

GHAEM
GHAEM INDUSTRIAL GROUP

ابعاد دقیق، کیفیت بالا

- قطر پیستون: ۷۵-۳۵۰ میلی‌متر
- ریخته‌گری و ماشین‌کاری دقیق
- پیستون‌های آلومینومی و فولادی
با پوشش گرافیت و زینک

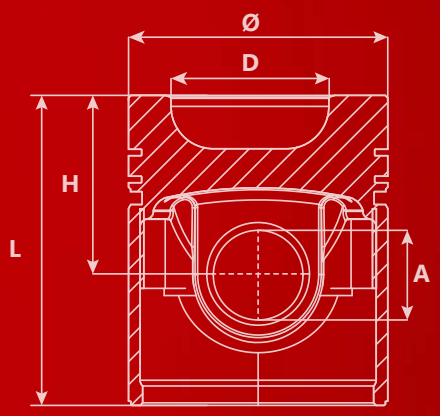

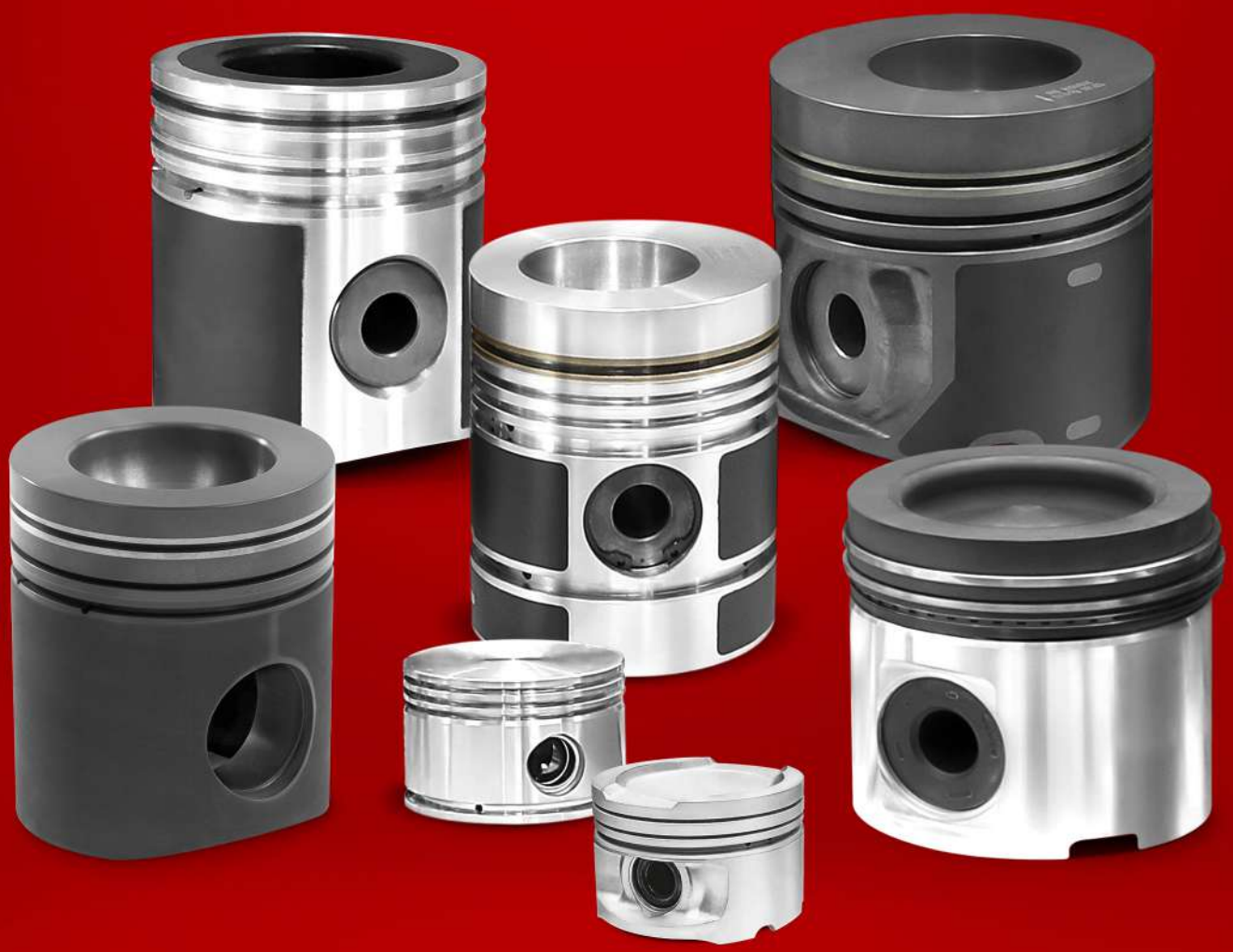

GHAEM
GHAEM INDUSTRIAL GROUP

صرفه جویی بیشتر
مصرف روغن کمتر

- قطر رینگ: ۷۵-۱۷۰ میلی متر
- جنس: فولاد، چدن نشکن، چدن خاکستری
- پوشش: کروم، کروم سرامیک، مولیبدن، پوشش نیترید

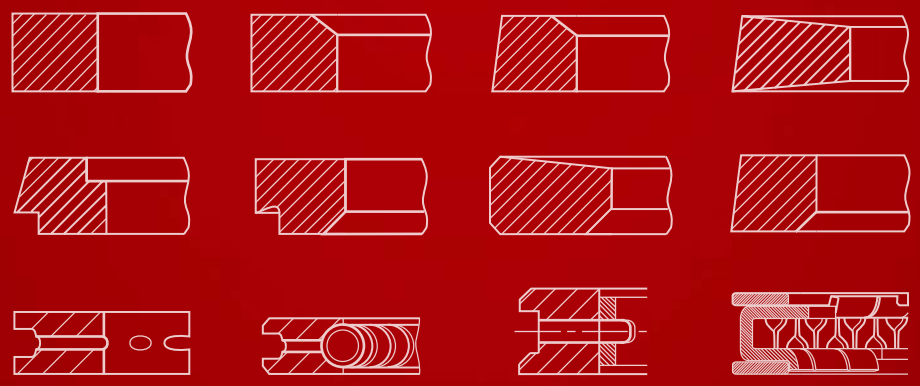

GHAEM
GHAEM INDUSTRIAL GROUP

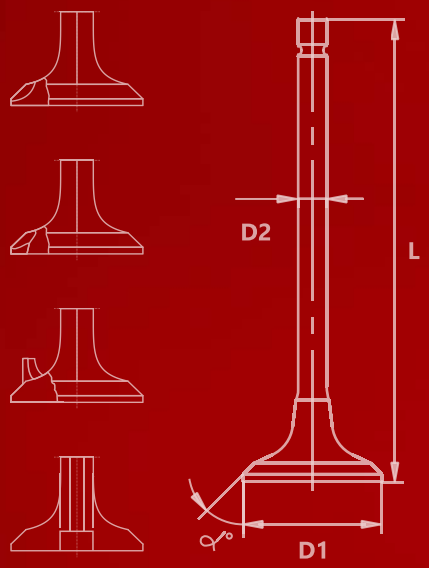

- کیفیت بالای مواد اولیه و ماشین کاری دقیق
- عملیات حرارتی و پوشش‌های فلزی دما بالا
(آلیاژهای پایه کبالت و کروم)
- سوپاپ‌های کروم اندود با مقاومت سایشی بالا
- سوپاپ‌های دود و هوای دو فلزی جوش اصطکاکی شده
- جنس: فولاد ضد زنگ آستنیتی (نگیر) و مارتنزیتی (بگیر)

مقاومت حرارتی و طول عمر بالا

حمل و نقل جاده ای

DAF, FAW, FIAT, HOWO, IVECO, MAN, MAZDA, BMC, HINO
MERCEDES-BENZ, VOLVO, SCANIA, MACK, RENAULT TRUCK

ماشین آلات کشاورزی

JOHN-DEERE, PERKINS, UTB, DEUTZ, ZETOR, URSUS, MTZ
STAYER

ماشین آلات راه سازی

CATERPILLAR, CUMMINS, KOMATSU, LIEBHERR, VOLVO,
DEUTZ

خودروهای سواری

BMW, FIAT, HYUNDAI, MAZDA, MITSUBISHI, NISSAN
OPEL, PEUGEOT, RENAULT, TOYOTA, VW

حمل و نقل ریلی و دریایی

YANMAR, CATERPILLAR, MTU, GUASCOR, RUSTON, HATZ

تمام نام ها و لوگو های تجاری موجود در این کاتالوگ صرفا برای درک کامل محصول می باشد.

گروه صنعتی قائم

دفاتر گروه صنعتی قائم

- ایران، تهران ۲۱۴۴۹۷۶۷۲۸ (۹۸+)
- ترکیه، آنکارا ۳۱۲۲۱۹۵۷۹۱ (۹۰+)
- آلمان، فراکفورت، شماره ۶۰۴۸۷

کارخانجات

- سایت یک : ایران، مشهد، جاده فریمان کیلومتر۱۷
- سایت دو : ایران، فریمان، شهرک صنعتی کاویان
- سایت بسته بندی: ایران، مشهد، جاده فریمان کیلومتر۱۷

راه های ارتباطی

export@ghaemg.com
www.tk.ghaemg.com
Export.ghaem
www.ghaemg.com
Export.ghaem
Export.ghaem

جهت دریافت کاتالوگ به زبان های دیگر، بارکدهای زیر را اسکن نمایید.

روسی

انگلیسی

عربی